СПЕЦАВТОМАТИКА
РОССИЯ > АЛТАЙ > БИЙСК

Схема подключения ИПА к С2000-АСПТ
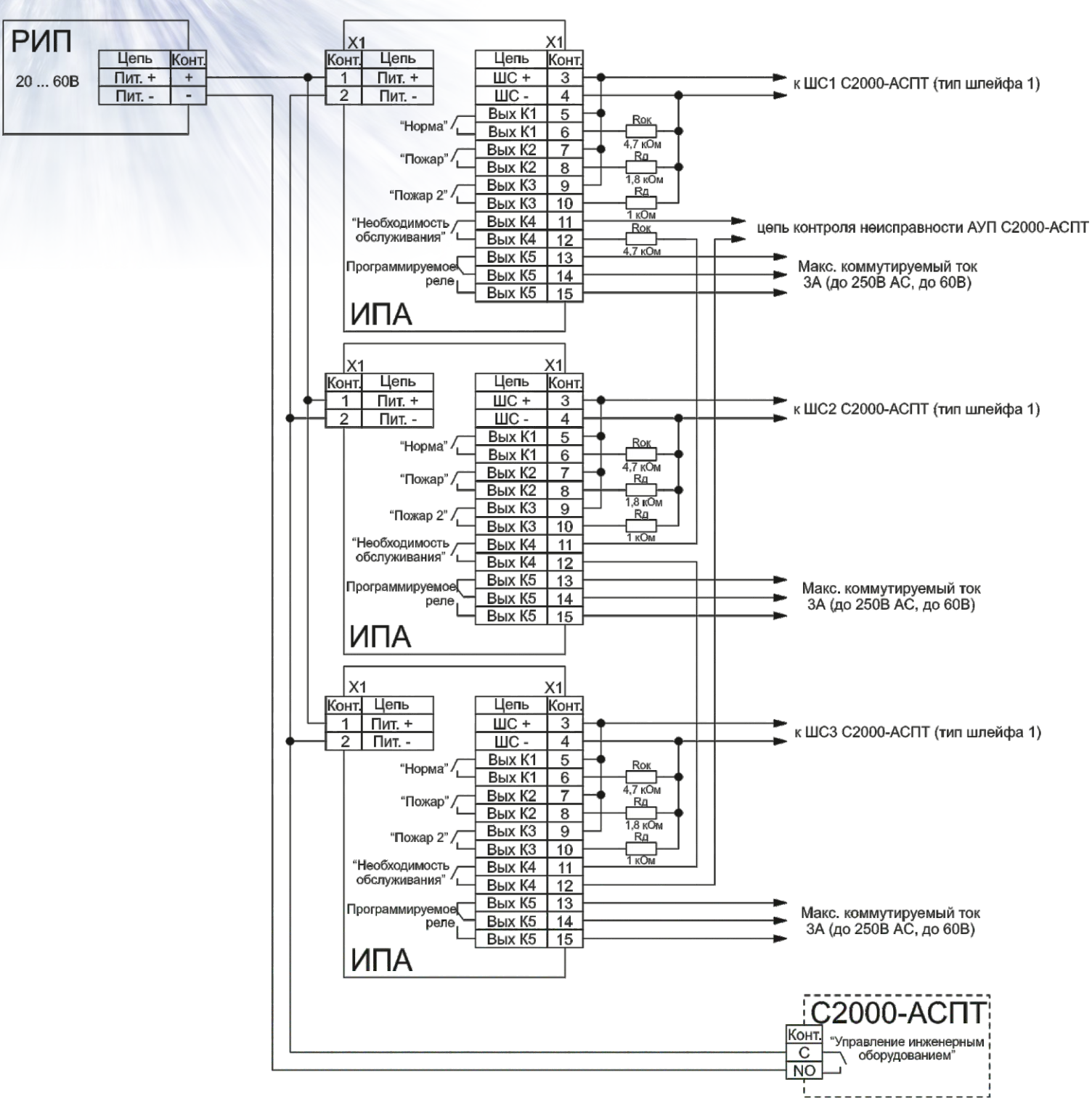
Включить блокировку перезапроса извещателей у С2000-АСПТ