СПЕЦАВТОМАТИКА БИЙСК СИСТЕМЫ ПОЖАРОТУШЕНИЯ

Схема подключения ИПА-Мини к Бастион-КП

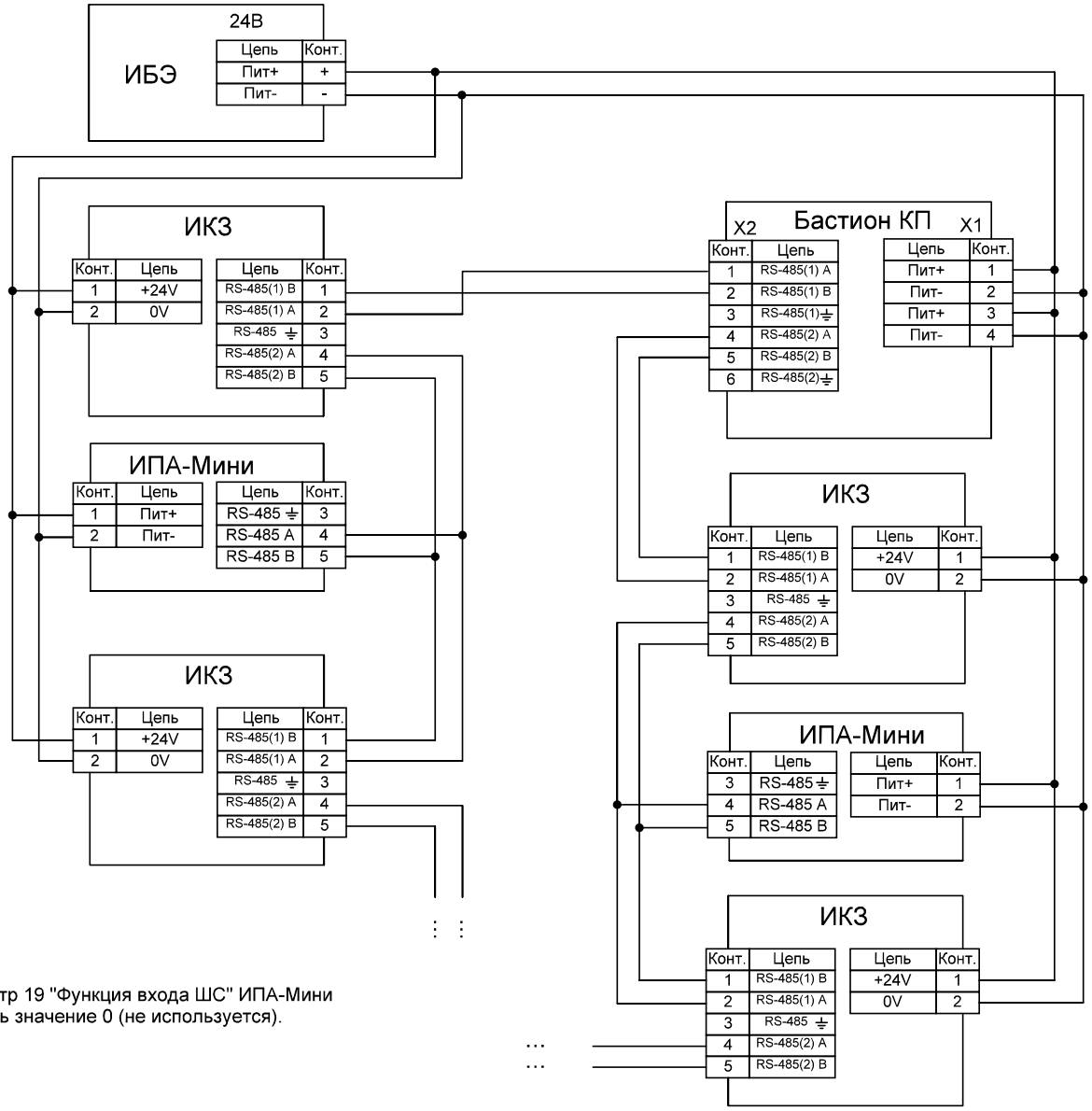

В Регистр 19 "Функция входа ШС" ИПА-Мини записать значение 0 (не используется).